ATEN VanCryst™

VM3250

32 x 32 Modular Matrix Switch Gen. 2
Quick Start Guide

© Copyright 2019 ATEN® International Co., Ltd.
ATEN and the ATEN logo are trademarks of ATEN International Co., Ltd. All rights reserved.
All other trademarks are the property of their respective owners.

Part No. PAPE-1223-S80G Printing Date: 10/2019

A Hardware Review

Front View

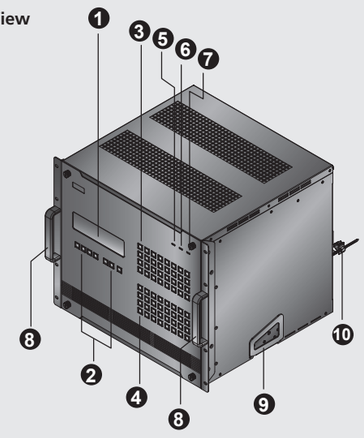

Rear View

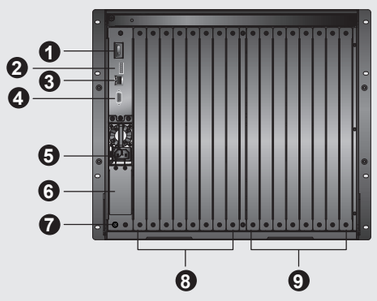

Package Contents

1 VM3250 32 x 32 Modular Matrix Switch
1 Power Module
1 Terminal Block Connector
1 Power Cord
1 User Instructions

B Hardware Installation

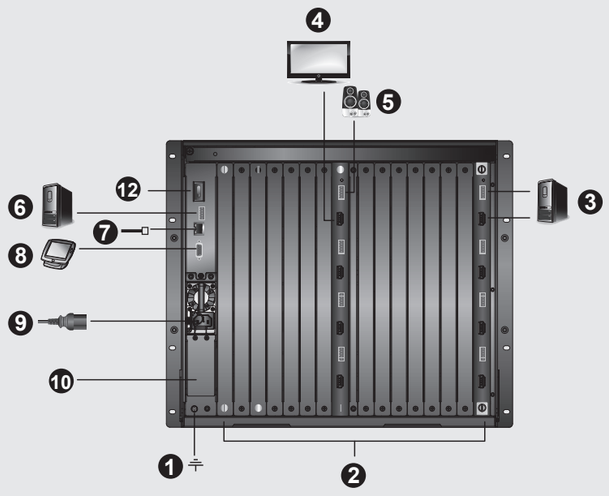

Support and Documentation Notice

All information, documentation, firmware, software utilities, and specifications contained in this package are subject to change without prior notification by the manufacturer.
To reduce the environmental impact of our products, ATEN documentation and software can be found online at **http://www.aten.com/download/**

Technical Support

www.aten.com/support

Scan for more information

ATEN Website | App Store | Google Play

EMC Information

FEDERAL COMMUNICATIONS COMMISSION INTERFERENCE STATEMENT:
This equipment has been tested and found to comply with the limits for a Class A digital device, pursuant to Part 15 of the FCC Rules. These limits are designed to provide reasonable protection against harmful interference when the equipment is operated in a commercial environment. This equipment generates, uses, and can radiate radio frequency energy and, if not installed and used in accordance with the instruction manual, may cause harmful interference to radio communications. Operation of this equipment in a residential area is likely to cause harmful interference in which case the user will be required to correct the interference at his own expense.
FCC Caution: Any changes or modifications not expressly approved by the party responsible for compliance could void the user's authority to operate this equipment.
Warning: Operation of this equipment in a residential environment could cause radio interference.
Suggestion: Shielded twisted pair (STP) cables must be used with the unit to ensure compliance with FCC & CE standards.

This device complies with Part 15 of the FCC Rules. Operation is subject to the following two conditions:(1) this device mat not cause harmful interference, and(2) this device must accept any interference received, including interference that may cause undesired operation.

Important. Before proceeding, download the *Installation and Operation Manual* by visiting the website, **www.aten.com** and navigating to the product page. The manual includes important warnings, loading specifications and grounding instructions.

이 기기는 업무용(A급) 전자파적합기기로서 판매자 또는 사용자는 이 점을 주의하시기 바라며, 가정외의 지역에서 사용하는 것을 목적으로 합니다.

A Overview

Front View

1. LCD Display
2. Function Pushbuttons
3. Input Pushbuttons (1-32)
4. Output Pushbuttons (1-32)
5. Alarm LED
6. Redundant Power LED
7. Primary Power LED
8. Handles
9. Recessed Handles
10. Cable Strap

Rear View

1. Power Switch
2. RS-485 / RS-422 Serial Port
3. Ethernet Port
4. RS-232 Serial Port
5. Primary Power Supply
6. Redundant Power Slot
7. Grounding Terminal
8. Output Board Slots
9. Input Board slots

B Hardware Installation

Refer to the installation diagram and follow the steps below to safely install the VM3250.

1. Use a grounding wire to ground the unit by connecting one end of the wire to the grounding terminal, and the other end to a suitable grounded object.[1]
2. Install input and output boards to the VM3250.[2]
   a. Remove the screws on the cover of the input/output board you wish to install, and then remove the cover.
   b. Slide the input/output board into the slot and tighten the screws on the board.
   c. Repeat steps 2a to 2c to install all I/O boards.
3. Connect your A/V source device(s) to the Video and Audio port(s) of the input boards you installed.
4. Connect your video display device(s) to the Video port(s) of the output boards you installed.
5. (Optional) Connect your speakers / audio output device(s) to the Audio port(s) of the output boards you installed.
6. (Optional) To control multiple VM3250 units via serial communication, use an appropriate serial cable to connect a computer or a serial controller to the VM3250's female RS-485 / RS-422 Serial Port. Use the supplied terminal block connector for this connection.
7. (Optional) To remotely operate the VM3250 via the web interface, connect the VM3250's Ethernet port to the network using an Ethernet cable.
8. (Optional) To control the VM3250 via serial communication, use an appropriate serial cable to connect a computer or a serial controller to the VM3250's female RS-232 serial port.
9. Plug the supplied power cord into the VM3250's Primary Power Socket, and then into a power source.
10. (Optional) For redundant power, plug in a secondary power module to the Redundant Power Slot.[3]
11. Ground all the connected devices in your installation.
12. Power on the VM3250 and all the devices in the installation.

Note:
1. Do not omit this step. Proper grounding helps prevent damage to the unit from power surges or static electricity.
2. Refer to the user manual for full details.
3. Purchase a secondary power module for power redundancy.

C Operation

The VM3250 can be operated locally via the front-panel pushbuttons and remotely via its web console or a serial controller/computer through RS-232/RS-422/RS-485 serial communication.

Front-panel Pushbuttons

- To access system settings via the front panel, enter the default password **1234** using the number pushbuttons.
- To configure the assignment of an A/V input to outputs:
  1. Press the **Input Pushbutton** of the input you wish to configure. The **Output Pushbuttons** of the outputs that have been assigned with this input light on.
  2. To assign the input to an output, press the **Output Pushbutton** of the corresponding output. The Output Pushbutton lights on to indicate that configuration is successful.
  3. To cancel the assignment to an output, press the Output Pushbutton of the corresponding output. The Output Pushbutton dims to indicate that it is not assigned with the input.

Note: By default, the audio and video signals of an input are switched together instead of independently. To configure audio and video sources independently, use the **Audio** and **Video Pushbuttons.**

- To access system settings, press the **Menu** Pushbutton.

Web Interface

The web interface provides access to advanced system settings, such as profile schedules and user accounts. The VM3250 supports up to 16 concurrent logins. Use the following information to access the web interface for the first time.
- Default IP address: **192.168.0.60**
- Default Username/Password: **administrator/password**

A Vue d'ensemble

Vue de face

1. Affichage LCD
2. Boutons-poussoirs de fonction
3. Boutons-poussoirs d'entrée (1-32)
4. Boutons-poussoirs de sortie (1-32)
5. LED d'alarme
6. LED d'alimentation redondante
7. LED d'alimentation primaire
8. Poignées
9. Poignées encastrées
10. Sangle pour câble

Vue de dos

1. Interrupteur
2. Port série RS-485/RS-422
3. Port Ethernet
4. Port série RS-232
5. Alimentation primaire
6. Fente d'alimentation redondante
7. Prise terre
8. Fentes de carte de sortie
9. Fentes de carte d'entrée

B Installation matérielle

Reportez-vous au schéma d'installation et suivez les étapes ci-dessous pour installer le VM3250 en toute sécurité.

1. Utilisez un fil de mise à la terre pour raccorder l'appareil à la terre en reliant une extrémité du fil à la borne de terre et l'autre extrémité à un objet adapté mis à la terre.[1]
2. Installez des cartes d'entrée et de sortie sur le VM3250.[2]
   a. Retirez les vis du capot de la carte d'entrée/sortie que vous souhaitez installer, puis retirez le capot.
   b. Faites glisser la carte d'entrée/sortie dans la fente et serrez les vis sur la carte.
   c. Répétez les étapes 2a à 2c pour installer toutes les cartes E/S.
3. Connectez votre appareil/vos appareils source A/V aux ports vidéo et audio des cartes d'entrée que vous avez installées.
4. Connectez votre appareil/vos appareils d'affichage vidéo au(x) port(s) vidéo des cartes de sortie que vous avez installées.
5. (Facultatif) Connectez vos enceintes/appareils de restitution audio au(x) port(s) audio des cartes de sortie que vous avez installées.
6. (Facultatif) Pour contrôler plusieurs VM3250 via une communication série, utilisez un câble série approprié pour relier un ordinateur ou un contrôleur série au port série RS-485/RS-422 femelle du VM3250. Utilisez le connecteur de bornier fourni pour cette connexion.
7. (Facultatif) Pour utiliser le VM3250 à distance via l'interface Web, connectez le port Ethernet du VM3250 au réseau à l'aide d'un câble Ethernet.
8. (Facultatif) Pour contrôler le VM3250 via une communication série, utilisez un câble série approprié pour relier un ordinateur ou un contrôleur série au port série RS-232 femelle du VM3250.
9. Branchez le cordon d'alimentation fourni sur la prise secteur principale du VM3250, puis sur une source d'alimentation.
10. (Facultatif) Pour une alimentation redondante, branchez un module d'alimentation secondaire au connecteur d'alimentation redondant.[3]
11. Faites la mise à la terre tous les appareils connectés de votre installation.
12. Allumez le VM3250 et tous les appareils de l'installation.

Remarque :
1. N'ignorez pas cette étape. Une mise à la terre appropriée aide à éviter que l'appareil ne soit endommagé par des surtensions ou de l'électricité statique.
2. Reportez-vous au manuel d'utilisation pour plus de détails.
3. Achetez un module d'alimentation secondaire pour la redondance de l'alimentation.

C Fonctionnement

Le VM3250 peut être géré localement via les boutons-poussoirs du panneau avant et à distance via sa console Web ou un contrôleur/ordinateur série à travers une communication série RS-232/RS-422/RS-485.

Boutons-poussoirs du panneau avant

- Pour accéder aux paramètres du système via le panneau avant, entrez le mot de passe par défaut **1234** à l'aide de boutons-poussoirs numériques.
- Pour configurer l'affectation d'une entrée A/V à des sorties :
  1. Appuyez sur le **bouton-poussoir Entrée** de l'entrée que vous souhaitez configurer. Les **boutons-poussoirs Sortie** des sorties affectées à cette entrée s'allument.
  2. Pour affecter l'entrée à une sortie, appuyez sur le **bouton-poussoir Sortie** de la sortie correspondante. Le bouton-poussoir Sortie s'allume pour indiquer que la configuration a réussi.
  3. Pour annuler l'affectation à une sortie, appuyez sur le bouton-poussoir Sortie de la sortie correspondante. Le bouton-poussoir Sortie diminue d'intensité pour indiquer qu'il n'est pas affecté à l'entrée.

Remarque : Par défaut, les signaux audio et vidéo d'une entrée sont commutés au lieu d'être indépendants. Pour configurer les sources audio et vidéo indépendamment, utilisez les **boutons-poussoirs Audio** et **Video.**

- Pour accéder aux paramètres du système, appuyez sur le bouton-poussoir **Menu**.

Interface Web

L'interface Web permet d'accéder aux paramètres système avancés, tels que les planifications de profil et les comptes d'utilisateur. Le VM3250 prend en charge jusqu'à 16 connexions simultanées. Utilisez les informations suivantes pour accéder à l'interface Web pour la première fois.
- Adresse IP par défaut : **192.168.0.60**
- Nom d'utilisateur/mot de passe par défaut : **administrator/password**

A Übersicht

Ansicht von vorn

1. LCD-Display
2. Funktionstasten
3. Eingangstasten (1 – 32)
4. Ausgangstasten (1 – 32)
5. Alarm-LED
6. LED redundante Spannungsversorgung
7. LED primäre Spannungsversorgung
8. Tragegriffe
9. Eingelassene Tragegriffe
10. Kabelbinder

Ansicht von hinten

1. Netzschalter
2. Serieller RS-422/485-Port
3. Ethernet-Port
4. Serieller RS-232-Port
5. Primäre Spannungsversorgung
6. Steckplatz für redundante Spannungsversorgung
7. Erdungsklemme
8. Ausgangsplatinensteckplätze
9. Eingangsplatinensteckplätze

B Installation der Hardware

Bitte sehen Sie für einen sicheren Anschluss des VM3250 in der Abbildung zum Anschluss nach und folgen Sie nachstehenden Schritten.

1. Erden Sie das Gerät mit Hilfe einer Erdungsleitung, indem Sie das eine Ende der Erdungsleitung an der Erdungsklemme anschließen und das andere Ende mit einem geeigneten geerdeten Gegenstand verbinden.[1]
2. Bauen Sie die Eingangs- und Ausgangsplatinen in den VM3250 ein.[2]
   a. Drehen Sie die Schrauben der Abdeckung der Eingangs- und Ausgangssteckplätze heraus, in die Sie Eingangs- bzw. Ausgangsplatinen einbauen möchten und entfernen Sie anschließend die Abdeckung.
   b. Stecken Sie die Eingangs- bzw. Ausgangsplatine in den jeweiligen Steckplatz und fixieren Sie sie mit Hilfe der Schraube.
   c. Wiederholen Sie die Schritte 2a bis 2c, um alle Ein- und Ausgangsplatinen einzubauen.
3. Schließen Sie Ihr/-e Audio- und Videoquellgerät/-e am/an den Audio- und Videoport/-s der eingebauten Eingangsplatinen an.
4. Schließen Sie Ihr/-e Videoanzeigegerät/-e am/an den Videoport/-s der eingebauten Ausgangsplatinen an.
5. (Optional) Schließen Sie Ihre Lautsprecher bzw. Ihr/-e Audiowiedergabegerät/-e am/an den Audioport/-s der eingebauten Ausgangsplatinen an.
6. (Optional) Wenn Sie mehrere VM3250-Einheiten über die serielle Schnittstelle steuern möchten, dann benutzen Sie ein geeignetes serielles Kabel, um einen Computer oder einen seriellen Controller am weiblichen seriellen RS-422/485-Port des VM3250 anzuschließen. Benutzen Sie für diese Verbindung die mitgelieferte Klemmenleiste.
7. (Optional) Wenn Sie das VM3250 remote über die Web-Schnittstelle steuern möchten, dann schließen Sie für die Netzwerkverbindung am Ethernet-Port des VM3250 ein Ethernet-Kabel an.
8. (Optional) Wenn Sie das VM3250 über die serielle Schnittstelle steuern möchten, dann benutzen Sie ein geeignetes serielles Kabel, um einen Computer oder einen seriellen Controller am weiblichen seriellen RS-232-Port des VM3250 anzuschließen.
9. Stecken Sie den Kaltgerätestecker des mitgelieferten Netzkabels in die Buchse für die primäre Spannungsversorgung des VM3250 und anschließend den Netzstecker in eine Netzsteckdose.
10. (Optional) Stecken Sie für eine redundante Spannungsversorgung ein sekundäres Spannungsversorgungsmodul in den Steckplatz für die redundante Spannungsversorgung.[3]
11. Erden Sie alle mit dem VM3250 verbundenen Geräte.
12. Schalten Sie den VM3250 und alle an ihm angeschlossenen Geräte ein.

Hinweis:
1. Überspringen Sie diesen Schritt nicht. Eine ordnungsgemäße Erdung hilft dabei, Schäden am Gerät durch Überspannung oder elektrostatische Aufladung vorzubeugen.
2. Schlagen Sie für alle Einzelheiten hierzu im Benutzerhandbuch nach.
3. Das sekundäre Spannungsversorgungsmodul für die redundante Spannungsversorgung ist als Zubehör erhältlich.

C Bedienung

Der VM3250 kann vor Ort über die Tasten der Bedienleiste und remote über seine Web-Schnittstelle oder einen seriellen Controller bzw. über einen am seriellen RS-232-/RS-422/485-Port angeschlossenen Computer gesteuert werden.

Bedienfeldtasten

- Damit Sie über das Bedienfeld auf die Systemeinstellungen zugreifen können, müssen Sie mit Hilfe der Zifferntasten das Standardpasswort **1234** eingeben.
- Konfiguration der Zuweisung eines Audio-/Videoeingangs an Ausgänge:
  1. Drücken Sie die **Eingangstasten** des Eingangs, den Sie konfigurieren möchten. Daraufhin leuchten die **Ausgangstasten**, die diesem Eingang zugewiesen sind.
  2. Drücken Sie nun die **Ausgangstasten**, deren Ausgang Sie dem Eingang zuweisen möchten. Daraufhin leuchtet die Ausgangstasten, um Ihnen anzuzeigen, dass die Konfiguration erfolgreich war.
  3. Drücken Sie die Ausgangstaste des jeweiligen Ausgangs, wenn Sie die Zuweisung zu dem jeweiligen Ausgang aufheben möchten. Daraufhin wird diese Ausgangstasten abgedunkelt, um Ihnen anzuzeigen, dass sie diesem Eingang nicht mehr zugewiesen ist.

Hinweis: Standardmäßig werden die Audio- und Videosignale eines Eingangs zusammen geschaltet und nicht getrennt voneinander. Wenn Sie konfigurieren möchten, dass die Audio- und Videoquellen unabhängig voneinander geschaltet werden, dann benutzen Sie die **Audio-** und **Video-Tasten.**

- Wenn Sie auf die Systemeinstellungen zugreifen möchten, dann drücken Sie die **Menu**-Taste.

Webschnittstelle

Die Webschnittstelle gewährt Ihnen den Zugriff auf erweiterte Systemeinstellungen wie beispielsweise Profil-Zeitpläne und Benutzerkonten. Der VM3250 unterstützt bis zu 16 gleichzeitige Anmeldungen. Benutzen Sie für den erstmaligen Zugriff auf die Webschnittstelle die nachstehenden Informationen.
- Standard-IP-Adresse: **192.168.0.60**
- Standardbenutzername/Standardpasswort: **administrator/password**

A Información general

Vista frontal

1. Pantalla LCD
2. Botones de comando de función
3. Botones de comando de entrada (1-32)
4. Botones de comando de salida (1-32)
5. Led de alarma
6. Led de alimentación redundante
7. Led de alimentación primaria
8. Asas
9. Asas empotradas
10. Correa del cable

Vista posterior

1. Interruptor de alimentación
2. Puerto serie RS-485/RS-422
3. Puerto Ethernet
4. Puerto serie RS-232
5. Fuente de alimentación primaria
6. Ranura de alimentación redundante
7. Toma de tierra
8. Ranuras de placa de salida
9. Ranuras de placa de entrada

B Instalación del hardware

Consulte el diagrama de instalación y siga los siguientes pasos para instalar con seguridad el VM3250.

1. Utilice un cable de toma de tierra para establecer la conexión a tierra de la unidad, conectando un extremo del cable al terminal de toma de tierra y el otro extremo del cable a un objeto adecuadamente conectado a tierra.[1]
2. Instale las placas de entrada y salida en el VM3250.[2]
   a. Desatornille la cubierta de la placa de entrada/salida que desee instalar y, a continuación, retire la cubierta.
   b. Inserte la placa de entrada/salida en la ranura y apriete los tornillos de la placa.
   c. Repita los pasos 2a a 2c para instalar todas las placas de E/S.
3. Conecte sus dispositivos de fuente A/V a los puertos de vídeo y audio de las placas de entrada que haya instalado.
4. Conecte sus dispositivos de visualización de vídeo a los puertos de vídeo de las placas de salida que haya instalado.
5. (Opcional) Conecte sus altavoces/dispositivos de salida de audio a los puertos de audio de las placas de salida que haya instalado.
6. (Opcional) Si utiliza la comunicación en serie para controlar varias unidades VM3250, utilice un cable serie apropiado para conectar un ordenador o un controlador serie al puerto serie hembra RS-485/RS-422 del VM3250. Utilice el conector de bloque terminal suministrado para esta conexión.
7. (Opcional) Si utiliza remotamente el VM3250 a través de la interfaz web, conecte un cable Ethernet desde la red al puerto Ethernet del VM3250.
8. (Opcional) Si utiliza la comunicación en serie para controlar el VM3250, utilice un cable serie apropiado para conectar un ordenador o un conector serie al puerto serie hembra RS-232 del VM3250.
9. Conecte el cable de alimentación suministrado en la entrada de alimentación primaria del VM3250 y luego conéctelo a una fuente de alimentación.
10. (Opcional) Para la alimentación redundante, conecte un módulo de alimentación secundaria en la ranura de alimentación redundante.[3]
11. Conecte a tierra todos los dispositivos conectados de su instalación.
12. Encienda el VM3250 y todos los dispositivos de la instalación.

Nota:
1. No omita este paso. Una conexión a tierra apropiada evita que se dañe la unidad debido a sobrecargas eléctricas o electricidad estática.
2. Consulte el manual de usuario para obtener más detalles.
3. Adquiera un módulo de alimentación secundaria para la alimentación redundante.

C Funcionamiento

Puede utilizar el VM3250 de forma local a través de los botones de comando del panel frontal y de forma remota mediante su consola web o un controlador serie/ordenador con la comunicación en serie RS-232/RS-422/RS-485.

Botones de comando del panel frontal

- Para acceder a la configuración del sistema a través del panel frontal, introduzca la contraseña predeterminada **1234** con los botones de comando numéricos.
- Para configurar la asignación de una entrada A/V a las salidas:
  1. Pulse el **botón de comando de entrada** de la entrada que desee configurar. Los **botones de comando de salida** de las salidas que se han asignado con la luz de esta entrada encendida.
  2. Para asignar la entrada a una salida, pulse el **botón de comando de salida** de la salida correspondiente. El botón de comando de salida se enciende para indicar que la configuración se ha realizado correctamente.
  3. Para cancelar la asignación a una salida, pulse el botón de comando de salida de la salida correspondiente. El botón de comando de salida se atenúa para indicar que no está asignado a la entrada.

Nota: Por defecto, las señales de audio y vídeo de una entrada se conmutan juntas en lugar de ser independientes. Para configurar las fuentes de audio y vídeo de manera independiente, utilice los **botones de comando Audio** y **Video.**

- Para acceder a la configuración del sistema, pulse el botón de comando **Menu**.

Interfaz web

La interfaz web proporciona acceso a la configuración avanzada del sistema, como programaciones de perfil y cuentas de usuario. Pueden iniciar sesión en el VM3250 hasta 16 usuarios a la vez. Utilice la información siguiente para acceder a la interfaz web por primera vez.
- Dirección IP predeterminada: **192.168.0.60**
- Nombre de usuario/contraseña predeterminados: **administrator/password**

A Panoramica

Vista anteriore

1. Display LCD
2. Pulsanti funzione
3. Pulsanti di ingresso (1-32)
4. Pulsanti di uscita (1-32)
5. LED di allarme
6. LED di alimentazione ridondante
7. LED di alimentazione principale
8. Impugnature
9. Impugnature incassate
10. Fascetta per cavi

Vista posteriore

1. Interruttore di alimentazione
2. Porta seriale RS-485 / RS-422
3. Porta Ethernet
4. Porta seriale RS-232
5. Alimentazione principale
6. Slot di alimentazione ridondante
7. Terminale di messa a terra
8. Slot schede di uscita
9. Slot schede di ingresso

B Installazione hardware

Facendo riferimento allo schema di installazione e applicando la procedura seguente, è possibile installare in tutta sicurezza l'unità VM3250.

1. Usando un apposito cavo, effettuare la messa a terra dell'unità, collegando un'estremità del cavo al terminale di messa a terra e l'altra a un oggetto adeguatamente collegato al suolo.[1]
2. Installare le schede di ingresso e uscita sull'unità VM3250.[2]
   a. Rimuovere le viti del coperchio della scheda di ingresso/uscita da installare, quindi rimuovere il coperchio.
   b. Far scorrere la scheda di ingresso/uscita nel relativo slot e stringere le viti di fissaggio sulla scheda.
   c. Ripetere i passi da 2a a 2c per installare tutte le schede I/O.
3. Collegare i dispositivi sorgente A/V alle porte Video e Audio delle schede di ingresso installate.
4. Collegare i dispositivi di visualizzazione alle porte Video delle schede di uscita installate.
5. (Opzionale) Collegare gli altoparlanti o i dispositivi di uscita audio alle porte Audio delle schede di uscita installate.
6. (Opzionale) Per controllare più unità VM3250 tramite comunicazione seriale, è possibile servirsi di un opportuno cavo seriale per collegare un computer o un controller seriale all'uscita femmina della porta seriale RS-485 / RS-422 sull'unità VM3250. Per realizzare questa connessione, servirsi del connettore di morsettiera in dotazione.
7. (Opzionale) Per il controllo remoto dell'unità VM3250 tramite interfaccia web, collegare la porta Ethernet dell'unità alla rete tramite un cavo Ethernet.
8. (Opzionale) Per controllare l'unità VM3250 tramite comunicazione seriale, è possibile servirsi di un opportuno cavo seriale per collegare un computer o un controller seriale all'uscita femmina della porta seriale RS-232 sull'unità VM3250.
9. Inserire il cavo di alimentazione in dotazione nella presa di alimentazione principale dell'unità VM3250 e quindi a una sorgente elettrica.
10. (Opzionale) Per attivare l'alimentazione ridondante, inserire un alimentatore secondario nello slot di alimentazione ridondante.[3]
11. Effettuare la messa a terra di tutti i dispositivi collegati all'impianto.
12. Accendere l'unità VM3250 e tutti i dispositivi dell'impianto.

Nota:
1. eseguire sempre questo passo. Un'adeguata messa a terra permette di evitare danni all'unità dovuti a sovratensioni o elettricità statica.
2. Per ulteriori dettagli, consultare il manuale d'uso.
3. Per garantire l'alimentazione ridondante, acquistare un alimentatore secondario.

C Funzionamento

L'unità VM3250 può essere controllata localmente tramite i pulsanti nel pannello anteriore, oppure da remoto, tramite la sua console web o un controller/computer seriale che utilizza i canali di comunicazione seriale RS-232/RS-422/RS-485.

Pulsanti del pannello anteriore

- Per accedere alle impostazioni di sistema tramite il pannello anteriore, occorre inserire la password predefinita **1234**, usando i tasti numerici.
- Per definire l'assegnazione degli ingressi A/V alle uscite:
  1. Premere il **pulsante dell'ingresso** che si intende configurare. I **pulsante dell'uscita** assegnate all'ingresso selezionato si accendono.
  2. Per assegnare un ingresso a un'uscita, premere il **pulsante dell'uscita** corrispondente. Il pulsante dell'uscita si illumina per indicare che la configurazione è andata a buon fine.
  3. Per rimuovere l'assegnazione di un'uscita, premere il pulsante dell'uscita corrispondente. Il pulsante dell'uscita in questione si spegne per indicare che non è più assegnato all'ingresso.

Nota: Per impostazione predefinita, i segnali audio e video di un ingresso sono commutati simultaneamente e non in modo indipendente. Per configurare una gestione indipendente delle sorgenti audio e video, servirsi dei **pulsanti Audio** e **Video.**

- Per accedere alla impostazioni di sistema, premere il pulsante **Menu**.

Interfaccia web

L'interfaccia web permette di accedere alle impostazioni avanzate di sistema, come la definizione di profili e account utente. L'unità VM3250 supporta fino a 16 accessi contemporanei. Per il primo accesso all'interfaccia web, usare le informazioni seguenti.
- Indirizzo IP predefinito: **192.168.0.60**
- Nome utente/Password predefiniti: **administrator/password**

A Обзор

Вид спереди

1. ЖК-дисплей
2. Функциональные кнопки
3. Кнопки ввода (1-32)
4. Кнопки вывода (1-32)
5. Аварийный индикатор
6. Индикатор резервного источника питания
7. Индикатор основного источника питания
8. Ручки
9. Утопленные ручки
10. Кабельные стяжки

Вид сзади

1. Переключатель питания
2. Последовательный порт RS-485 / RS-422
3. Порт Ethernet
4. Последовательный порт RS-232
5. Основной источник питания
6. Разъем резервного источника питания
7. Клемма заземления
8. Разъемы плат вывода
9. Разъемы плат ввода

B Установка оборудования

Чтобы безопасно установить устройство VM3250, следуйте схеме установки и указанным ниже инструкциям.

1. Выполните заземление устройства, соединив один конец заземляющего провода с клеммой заземления, а другой конец — с подходящим заземляющим предметом.[1]
2. Установите платы ввода и вывода на устройство VM3250.[2]
   a. Снимите винты с крышки платы ввода/вывода, которую нужно установить, затем снимите крышку.
   b. Вставьте плату ввода/вывода в разъем и затяните винты на плате.
   c. Повторите шаги 2a – 2c для установки всех плат ввода/вывода.
3. Подключите источники аудио или видеосигнала к портам аудио и видео на установленных платах ввода.
4. Подключите устройства отображения видео к видеопортам на установленных платах вывода.
5. (Опционально) Подключите динамики / устройства вывода звука к аудиопортам на установленных платах вывода.
6. (Опционально) Если для управления несколькими устройствами VM3250 используется последовательное соединение, подключите соответствующий последовательный кабель к компьютеру или последовательному контроллеру и к гнезду последовательного порта RS-485 / RS-422 на устройстве VM3250. Используйте для этого имеющийся разъем клеммной колодки.
7. (Опционально) При использовании функции дистанционного управления устройством VM3250 с помощью веб-интерфейса подключите сетевой кабель Ethernet к порту Ethernet на VM3250.
8. (Опционально) Если для управления устройством VM3250 используется последовательное соединение, подключите соответствующий последовательный кабель к компьютеру или последовательному контроллеру и к гнезду последовательного порта RS-232 на устройстве VM3250.
9. Подключите шнур питания к разъему основного источника питания на VM3250 и затем к источнику питания.
10. (Опционально) Для подачи резервного питания подключите дополнительный модуль питания к разъему резервного источника питания.[3]
11. Заземлите все подключенные к системе устройства.
12. Включите питание VM3250 и всех устройств системы.

Примечание:
1. Не пропускайте этот шаг. Надлежащее заземление помогает защитить устройство от перепадов напряжения и статического электричества.
2. Подробнее см. в руководстве пользователя.
3. При необходимости приобретите резервный модуль питания.

C Эксплуатация

Устройством VM3250 можно управлять локально с помощью кнопок на передней панели и дистанционно посредством веб-консоли или последовательного контроллера/компьютера через последовательное соединение RS-232/RS-422/RS-485.

Кнопки на передней панели

- Для доступа к системных настройкам через переднюю панель введите пароль по умолчанию **1234** с помощью цифровых кнопок.
- Порядок настройки привязки вводов аудио/видео к выводам:
  1. Нажмите **кнопку Ввод**, соответствующую входу, который нужно настроить. Загорятся индикаторы **кнопок Вывод**, которые соответствуют выходам, назначенным этому входу.
  2. Чтобы назначить вход для конкретного выхода, нажмите **кнопку Вывод** соответствующего выхода. Индикатор кнопки Вывод загорится, оповещая об успешном изменении конфигурации.
  3. Чтобы отменить привязку к выводу, нажмите на кнопку «Вывод» для соответствующего вывода. Индикатор на кнопке Вывод погаснет, обозначая отмену назначения входа.

Примечание: По умолчанию аудио и видеосигналы ввода переключаются вместе, а не по отдельности. Чтобы отдельно настроить источники аудио и видео, используйте **кнопки Audio** и **Video.**

- Для перехода к системных настройкам нажмите на **кнопку Menu**.

Веб-интерфейс

Веб-интерфейс предоставляет доступ к расширенным системным настройкам, (например, к расписаниям профилей и учетным записям пользователей). Устройство VM3250 поддерживает одновременное подключение до 16 пользователей. Используйте следующие данные для первого доступа к веб-интерфейсу.
- IP-адрес по умолчанию: **192.168.0.60**
- Имя пользователя / пароль по умолчанию: **administrator/password**

Ⓐ Загальний вигляд

Вигляд спереду

1. РК-дисплей
2. Кнопки функцій
3. Кнопки входу (1-32)
4. Кнопки виходу (1-32)
5. Світлодіод аварійної сигналізації
6. Світлодіод резервного живлення
7. Світлодіод основного живлення
8. Ручки
9. Втоплені ручки
10. Кабельна стяжка

Вигляд ззаду

1. Перемикач живлення
2. Послідовний порт RS-485/RS-422
3. Роз'єм Ethernet
4. Послідовний порт RS-232
5. Джерело основного живлення
6. Слот резервного живлення
7. Контакт заземлення
8. Слоти плати виходу
9. Слоти плати входу

Ⓑ Установлення апаратного забезпечення

З метою безпечного встановлення VM3250 див. схему встановлення та виконайте наведені нижче дії.

1. Скористайтесь заземлювальним проводом, під'єднавши один кінець цього проводу до клеми заземлення, а другий кінець — до відповідного заземленого об'єкта.[1]
2. Установіть вхідні та вихідні плати на VM3250.[2]
   - a. Видаліть ґвинти на кришці плати входу/виходу, яку хочете встановити, а потім зніміть кришку.
   - b. Вставте плату входу/виходу у слот і закрутіть ґвинти на платі.
   - c. Повторіть кроки від 2a до 2c для установлення всіх плат входу/виходу.
3. Під'єднайте пристрої джерел живлення A/V до відео- та аудіопортів плат входу, що їх установлюєте.
4. Під'єднайте пристрої відображення відео до відеопортів плат виходу, що їх установлюєте.
5. (Опційно) Під'єднайте гучномовці/пристрої аудіовиходу до аудіопортів плат виходу, що їх установлюєте.
6. (Опційно) Для керування кількома VM3250 через послідовне з'єднання скористайтесь відповідним послідовним кабелем для з'єднання комп'ютера або послідовного контролера з гніздом типу "мама" RS-485/RS-422 на VM3250. Скористайтесь доданим роз'ємом клемної колодки для цього з'єднання.
7. (Опційно) Для віддаленого керування VM3250 через веб-інтерфейс з'єднайте порт Ethernet у VM3250 з мережею за допомогою кабелю Ethernet.
8. (Опційно) Для керування VM3250 через послідовне з'єднання скористайтесь відповідним послідовним кабелем для з'єднання комп'ютера або послідовного контролера з гніздом типу "мама" RS-232 на VM3250.
9. З'єднайте доданий шнур живлення з гніздом основного живлення VM3250, а потім із джерелом живлення.
10. (Опційно) Для резервного живлення вставте модуль вторинного живлення до слота резервного живлення.[3]
11. Заземліть всі під'єднані пристрої у своїй системі.
12. Подайте живлення на VM3250 та на всі пристрої в системі.

Примітка:
1. Не пропустіть цей крок. Належне заземлення дозволяє уникнути пошкодження пристрою від стрибків напруги або статичного заряду.
2. Докладнішу інформацію див. у посібнику користувача.
3. Придбайте модуль вторинного джерела для резервування живлення.

Ⓒ Експлуатація

VM3250 можна керувати локально за допомогою кнопок на передній панелі та віддалено через його веб-консоль або послідовний контролер/комп'ютер через послідовний порт RS-232/RS-422/RS-485.

Кнопки на передній панелі

- Для доступу до налаштувань системи через передню панель введіть стандартний пароль **1234**, використовуючи цифрові кнопки.
- Для конфігурування призначення входу A/V до виходів:
  1. Натисніть **кнопку входу** того входу, який бажаєте налаштувати. **Кнопки виходу** тих виходів, яким призначено цей вхід, починають світитися.
  2. Для призначення входу для виходу натисніть **кнопку виходу** відповідного виходу. Кнопка виходу спалахує, повідомляючи, що налаштування відбулось успішно.
  3. Для скасування призначення до виходу натисніть кнопку виходу відповідного виходу. Кнопка виходу тьмяніє, повідомляючи, що вона вже не призначена для входу.

Примітка: Стандартно аудіо- та відеосигнали входу перемикаються разом, а не незалежно. Для незалежного налаштовування аудіо- та відео- джерел використовуйте **кнопки Audio** та **Video.**

- Для доступу до налаштувань натисніть **кнопку Menu**.

Веб-інтерфейс

Веб-інтерфейс забезпечує доступ до додаткових параметрів системи, таких як профільні графіки та облікові записи користувачів. VM3250 підтримує аж до 16 паралельних входів до системи. Для доступу до веб-інтерфейсу вперше використовуйте таку інформацію.

- IP-адреса за замовчуванням: **192.168.0.60**
- Стандартне ім'я користувача/Пароль: **administrator/password**

Ⓐ Descrição geral

Vista frontal

1. Ecrã LCD
2. Botões de funções
3. Botões de entrada (1-32)
4. Botões de saída (1-32)
5. LED de alarme
6. LED de energia redundante
7. LED de energia primário
8. Pegas
9. Pegas embutidas
10. Alça do cabo

Vista traseira

1. Interruptor de ligar/desligar
2. Porta série RS-485 / RS-422
3. Porta de Ethernet
4. Porta série RS-232
5. Alimentação de energia primária
6. Ranhura de energia redundante
7. Terminal de ligação à terra
8. Ranhuras de saída da placa
9. Ranhuras de entrada da placa

Ⓑ Instalação do hardware

Consulte o diagrama de instalação e siga os passos abaixo para instalar o VM3250 em segurança.

1. Utilize um fio de terra para aterrar a unidade ligando uma extremidade do fio ao terminal de terra e a outra extremidade a um objeto devidamente aterrado.[1]
2. Instale as placas de entrada e saída do VM3250.[2]
   - a. Remova os parafusos na tampa da placa de entrada/saída que deseja instalar, e, em seguida, remova a tampa.
   - b. Deslize a placa de entrada/saída na ranhura e aperte os parafusos na placa.
   - c. Repita os passos 2a a 2c para instalar todas as placas de E/S.
3. Ligue o(s) seu(s) dispositivo(s) fonte A/V à(s) porta(s) de vídeo e áudio nas placas de entrada instaladas.
4. Ligue o(s) seu(s) dispositivo(s) de exibição de vídeo à(s) porta(s) de vídeo das placas de saída instaladas.
5. (Opcional) Ligue o(s) seu(s) altifalantes/dispositivo(s) de saída de áudio à(s) porta(s) de áudio das placas de saída instaladas.
6. (Opcional) Para controlar várias unidades de VM3250 através de comunicação em série, utilize um cabo série adequado para ligar um computador ou um controlador em série à porta série fêmea RS-485 / RS-422 do VM3250. Utilize o conector de bloco terminal fornecido para esta ligação.
7. (Opcional) Para utilizar o VM3250 remotamente através da interface Web, ligue a porta de Ethernet do VM3250 à rede utilizando um cabo de Ethernet.
8. (Opcional) Para controlar o VM3250 através de comunicação em série, utilize um cabo série adequado para ligar um computador ou um controlador em série à porta série fêmea RS-232 do VM3250.
9. Ligue o cabo de alimentação fornecido à Tomada principal do VM3250 e, em seguida, a uma fonte de energia.
10. (Opcional) Para energia redundante, ligue um módulo de alimentação secundário na ranhura de energia redundante.[3]
11. Aterre todos os dispositivos ligados na sua instalação.
12. Ligue o VM3250 e todos os dispositivos na instalação.

Nota:
1. Não omita este passo. Um aterramento adequado ajuda a prevenir danos na unidade provocados por sobretensões ou eletricidade estática.
2. Consulte o manual do utilizador para obter mais detalhes.
3. Adquira um módulo de alimentação secundário para fins de alimentação redundante.

Ⓒ Operação

O VM3250 pode ser operado localmente, através dos botões no painel dianteiro, e remotamente, através da sua consola Web ou controlador em série/computador através de comunicação em série utilizando as portas RS-232/RS-422/RS-485.

Botões do painel dianteiro

Para aceder às definições do sistema através do painel dianteiro, insira a palavra-passe predefinida **1234** utilizando os botões numéricos.

- Para configurar a atribuição de uma entrada de A/V a uma saída:
  1. Prima o **Botão de entrada** da entrada que deseja configurar. Os **Botões de saída** das saídas que receberam esta entrada irão acender-se.
  2. Para atribuir a entrada a uma saída, prima o **Botão de saída** da saída correspondente. O Botão de saída irá acender-se, indicando que a configuração foi bem-sucedida.
  3. Para cancelar a atribuição a uma saída, prima o Botão de saída da saída correspondente. O Botão de saída desliga-se, indicando que a entrada não lhe foi atribuída.

Nota: Por predefinição, os sinais de áudio e de vídeo de uma entrada são comutados em conjunto e não de forma independente. Para configurar as fontes de áudio e vídeo de forma independente, utilize os **botões Audio** e **Video.**

- Para aceder às definições do sistema, prima o botão **Menu**.

Interface Web

A interface Web providencia acesso às definições avançadas do sistema, como calendários de perfis e contas de utilizadores. O VM3250 suporta até 16 inícios de sessão simultâneos. Utilize as seguintes informações para aceder à interface Web pela primeira vez.

- Endereço IP predefinido: **192.168.0.60**
- Nome de utilizador/palavra-passe predefinidos: **administrator/password**

Ⓐ Genel Bakış

Önden Görünüm

1. LCD Ekran
2. İşlev Basmalı düğmeleri
3. Giriş Basmalı düğmeleri (1-32)
4. Çıkış Basmalı düğmeleri (1-32)
5. Alarm LED'i
6. Yedek Güç LED'i
7. Birincil Güç LED'i
8. Kollar
9. Girintili Kollar
10. Kablo Şeridi

Arka Görünüm

1. Güç Anahtarı
2. RS-485 / RS-422 Seri Portu
3. Ethernet Portu
4. RS-232 Seri Portu
5. Birincil Güç Kaynağı
6. Yedek Güç Yuvası
7. Topraklama Terminali
8. Çıkış Kartı Yuvaları
9. Giriş Kartı Yuvaları

Ⓑ Donanım Kurulumu

VM3250'yi güvenle kurmak için kurulum diyagramına bakın ve aşağıdaki adımları izleyin.

1. Cihazı topraklamak için bir toprak kablosu kullanın ve kablonun bir ucunu topraklama terminaline ve diğer ucunu uygun bir topraklama nesnesine bağlayın.[1]
2. Giriş ve çıkış kartlarını VM3250'ye takın.[2]
   - a. Takmak istediğiniz giriş/çıkış kartının kapağı üzerindeki vidaları sökün ve ardından kapağı çıkarın.
   - b. Giriş/çıkış kartını yuvaya kaydırın ve kart üzerindeki vidaları sıkın.
   - c. Tüm G/Ç kartlarını takmak için 2a - 2c arasındaki adımları tekrarlayın.
3. A/V kaynak cihazlarınızı, taktığınızı giriş kartlarının Video ve Ses portlarına bağlayın.
4. Video gösterim cihazlarınızı, taktığınızı çıkış kartlarının Video portlarına bağlayın.
5. (İsteğe bağlı) Hoparlörlerinizi/ses çıkış cihazlarınızı taktığınız çıkış kartlarının Ses portlarına bağlayın.
6. (İsteğe bağlı) Birden fazla VM3250 birimini seri iletişim aracılığıyla kontrol etmek için, bir bilgisayar ya da seri kontrolörü VM3250'nin dişi RS-485 / RS-422 Seri Portuna bağlayacak uygun bir seri kablo kullanın. Bu bağlantı için birlikte verilen terminal blok konektörünü kullanın.
7. (İsteğe bağlı) VM3250'yi web arabirim, aracılığıyla uzaktan kontrol etmek için VM3250'nin Ethernet portunu bir Ethernet kablosu kullanarak ağa bağlayın.
8. (İsteğe bağlı) VM3250'yi seri iletişim aracılığıyla kontrol etmek için, bir bilgisayar ya da seri kontrolörü VM3250'nin dişi RS-232 seri portuna bağlayacak uygun bir seri kablo kullanın.
9. Birlikte verilen güç kablosunu VM3250'nin Ana Güç Soketine ve sonra bir güç kaynağına takın.
10. (İsteğe bağlı) Yedek güç için ikinci bir güç modülünü Yedek Güç Yuvasına takın.[3]
11. Kurulumunuzda bağlanan tüm cihazları topraklayın.
12. VM3250'ye ve kurulumunuzdaki tüm cihazlara güç verin.

Not:
1. Bu adımı atlamayın. Uygun topraklama, cihazın güç dalgalanmaları ve statik elektrikten zarar görmesini önler.
2. Tüm ayrıntılar için lütfen kullanım kılavuzuna bakın.
3. Güç yedekliği için ikincil bir güç modülü satın alın.

Ⓒ Çalıştırma

VM3250 ön panel basmalı düğmeleri aracılığıyla yerel olarak ve kendi web konsolu ya da bir seri kontrolör/bilgisayar aracılığıyla RS-232/RS-422/RS-485 seri iletişimi üzerinden uzaktan çalıştırılabilir.

Ön Panel Basmalı Düğmeleri

- Sistem ayarlarına ön panel aracılığıyla erişmek için, rakam basmalı düğmelerini kullanarak varsayılan parola **1234**'ü girin.
- Bir A/V girişinin çıkışlara atanmasını yapılandırmak için:
  1. Yapılandırmak istediğiniz girişin **Giriş Basmalı düğmesine** basın. Bu girişe atanmış çıkışların **Çıkış Basmalı düğmeleri** yanar.
  2. Girişi bir çıkışa atamak için, karşılık gelen çıkışın **Çıkış Basmalı düğmesine** basın. Çıkış Basmalı düğmesi yanarak yapılandırmanın başarılı olduğunu belirtir.
  3. Bir çıkışa olan atamayı iptal etmek için, karşılık gelen çıkışın Çıkış Basmalı düğmesine basın. Çıkış Basmalı düğmesi sönerek giriş ile atanmadığını belirtir.

Not: Varsayılan olarak, bir girişin ses ve video sinyalleri bağımsız olmak yerine birbiri ile anahtarlanır.Ses ve video kaynaklarını bağımsız olarak yapılandırmak için **Audio** ve **Video Basmalı düğmelerini** kullanın.

- Sistem ayarlarına erişmek için **Menu Basmalı düğmesine** basın.

Web Arabirimi

Web arabirimi, profil programları ve kullanıcı hesapları gibi gelişmiş sistem ayarlarına erişim sağlar. VM3250 en fazla 16 eş zamanlı oturumu destekler. Web arabirimine ilk kez erişmek için aşağıdaki bilgileri kullanın.

- Varsayılan IP adresi: **192.168.0.60**
- Varsayılan Kullanıcı adı/Parola: **administrator/password**

Ⓐ Informacje Ogólne

Widok z przodu

1. Wyświetlacz LCD
2. Przyciski funkcji
3. Przyciski wejściowe (1-32)
4. Przyciski wyjściowe (1-32)
5. Dioda LED alarmowa
6. Dioda LED zasilania rezerwowego
7. Dioda LED zasilania podstawowego
8. Uchwyty
9. Uchwyty chowane
10. Opaska na kable

Widok z tyłu

1. Przełącznik zasilania
2. Port szeregowy RS-485 / RS-422
3. Port sieci Ethernet
4. Złącze szeregowe RS-232
5. Zasilanie podstawowe
6. Gniazdo zasilania rezerwowego
7. Zacisk uziemienia
8. Gniazda płyty wyjściowej
9. Gniazda płyty wejściowej

Ⓑ Instalacja urządzenia

Dla zapewnienia bezpiecznej instalacji VM3250, zapoznaj się ze schematem instalacji i postępuj zgodnie z poniższymi instrukcjami.

1. Do uziemienia urządzenia należy użyć przewodu uziemiającego, podłączając jeden koniec przewodu uziemiającego do zacisku uziemiającego, a drugi koniec do odpowiedniego uziemionego obiektu.[1]
2. Zainstaluj płytę wejściową i wyjściową w urządzeniu VM3250.[2]
   - a. Odkręć śruby na pokrywie płyty wejściowej/wyjściowej, którą chcesz zainstalować, a następnie zdejmij osłonę.
   - b. Wsuń płytę wejściową/wyjściową do gniazda i dokręć śruby na płycie.
   - c. Powtórz kroki od 2a do 2c, aby zainstalować wszystkie płyty We/Wy.
3. Podłącz urządzenie(-a) źródła A/V do portu(-ów) wideo i audio zainstalowanych płyt wejściowych.
4. Podłącz urządzenie(-a) wyświetlacza wideo do portu(ów) wideo zainstalowanych płyt wyjściowych.
5. (Opcjonalnie) Podłącz głośniki / urządzenia wyjściowe audio do portu (portów) audio zainstalowanych płyt wyjściowych.
6. (Opcjonalnie) Aby sterować wieloma urządzeniami VM3250 za pomocą komunikacji szeregowej, użyj odpowiedniego kabla szeregowego do podłączenia komputera lub sterownika szeregowego do żeńskiego portu szeregowego RS-485 / RS-422 urządzenia VM3250. Do tego podłączenia użyj znajdującego się w zestawie bloku zacisków.
7. (Opcjonalnie) Aby zdalnie obsługiwać VM3250 przez interfejs sieciowy, podłącz port Ethernet VM3250 do sieci za pomocą kabla Ethernet.
8. (Opcjonalnie) Aby sterować urządzeniem VM3250 za pomocą komunikacji szeregowej, użyj odpowiedniego kabla szeregowego do podłączenia komputera lub sterownika szeregowego do żeńskiego portu szeregowego RS-232 urządzenia VM3250.
9. Podłącz znajdujący się w zestawie przewód zasilający do gniazda zasilania podstawowego VM3250, a następnie do źródła zasilania.
10. (Opcjonalnie) W przypadku zasilania rezerwowego podłącz dodatkowy moduł zasilania do gniazda zasilania rezerwowego.[3]
11. Należy uziemić wszystkie podłączone urządzenia w instalacji.
12. Włącz zasilanie VM3250 i wszystkich urządzeń w instalacji.

Uwaga:
1. Tego kroku nie należy pomijać. Prawidłowe uziemienie pomaga chronić urządzenie przed uszkodzeniem w przypadku przepięć oraz w wyniku działania elektryczności statycznej.
2. Pełne szczegóły znajdziesz w instrukcji obsługi.
3. Kup dodatkowy moduł zasilania w celu uzyskania rezerwy zasilania.

Ⓒ Obsługa

Urządzenie VM3250 można obsługiwać lokalnie za pomocą przycisków na panelu przednim i zdalnie za pośrednictwem konsoli internetowej lub szeregowego sterownika/komputera poprzez komunikację szeregową RS-232/RS-422/RS-485.

Przyciski na panelu przednim

- Aby uzyskać dostęp do ustawień systemu za pośrednictwem panelu przedniego, wprowadź hasło domyślne **1234** używając przycisków numerycznych.
- Aby skonfigurować przypisanie wejścia A/V do wyjść:
  1. Nacisnąć **Przycisk wejścia** kanału, który ma być skonfigurowany. **Przycisk wyjścia** kanału, który został przydzielony dla tego wejścia zaświeci się.
  2. Aby przydzielić wejście do wyjścia, należy nacisnąć **Przycisk wyjścia** odpowiedniego kanału. Przycisk wyjścia zaświeci się, aby zaznaczyć, że konfigurowanie powiodło się.
  3. Aby anulować przypisanie do wyjścia, należy naciśnij przycisk Output odpowiedniego wyjścia. Przycisk wyjścia przygaśnie, aby zaznaczyć, że nie jest przydzielony do wejścia.

Uwaga: Domyślnie sygnały audio i wideo wejścia są przełączane razem, a nie niezależnie.Aby niezależnie skonfigurować źródła audio i wideo, użyj **przycisków Audio** i **Video.**

- Aby uzyskać dostęp do ustawień systemu, naciśnij **przycisk Menu**.

Interfejs sieciowy

Interfejs sieciowy zapewnia dostęp do zaawansowanych ustawień systemu, takich jak harmonogramy profili i konta użytkowników. Urządzenie VM3250 obsługuje do 16 jednoczesnych logowań. Przy pierwszej próbie dostępu do interfejsu sieciowego należy użyć następujących danych.

- Domyślny adres IP: **192.168.0.60**
- Domyślna nazwa użytkownika/hasło: **administrator/password**

Ⓐ 概要

フロントパネル

1. LCD ディスプレイ
2. ファンクションプッシュボタン
3. 入力プッシュボタン（1 ～ 32）
4. 出力プッシュボタン（1 ～ 32）
5. アラーム LED
6. 冗長電源 LED
7. 主電源 LED
8. ハンドル
9. 埋込ハンドル
10. ケーブルストラップ

リアパネル

1. 電源スイッチ
2. RS-485/RS-422 シリアルポート
3. Ethernet ポート
4. RS-232 シリアルポート
5. 主電源
6. 冗長電源スロット
7. 接地端子
8. 出力ボードスロット
9. 入力ボードスロット

Ⓑ ハードウェアのセットアップ

取付図を参照し、下の手順に従って、VM3250 を安全に取り付けてください。

1. 接地ワイヤーの一端を接地ターミナルに接続し、他端を適切な接地物に接続して、ユニットを接地します。[1]
2. VM3250 に入力ボードと出力ボードを取り付けます。[2]
   - a. 取り付けたい入力 / 出力ボードのカバーのネジを取り外し、カバーを取り外します。
   - b. 入力 / 出力ボードをスロットに入れ、ボードのネジを締め付けます。
   - c. 全ての入力 / 出力ボードで手順 2a ～ 2c を繰り返します。
3. 取り付けた入力ボードのビデオポートと音声ポートに A/V ソースデバイスを接続します。
4. 取り付けた出力ボードのビデオポートにビデオディスプレイデバイスを接続します。
5. （オプション）取り付けた出力ボードの音声ポートにスピーカー / 音声出力デバイスを接続します。
6. （オプション）シリアル通信で複数の VM3250 ユニットを制御するには、適切なシリアルケーブルを使用して、コンピュータまたはシリアルコントローラを、VM3250 のメス RS-485/RS-422 シリアルポートに接続します。この接続にはサポートされるターミナルブロックコネクタを使用してください。
7. （オプション）ウェブインターフェースを通じて VM3250 を遠隔で操作するには、イーサネットケーブルを使用して、VM3250 のイーサネットポートをネットワークに接続します。
8. （オプション）シリアル通信で VM3250 ユニットを制御するには、適切なシリアルケーブルを使用して、コンピュータまたはシリアルコントローラを、VM3250 のメス RS-232 シリアルポートに接続します。
9. 付属の電源コードを VM3250 の主電源ソケットに差し込み、電源にも差し込みます。
10. （オプション）冗長電源の場合、二次電源モジュールを冗長電源スロットに差し込みます。[3]
11. 取り付けて接続したデバイスをすべて接地します。
12. VM3250 と取り付けたデバイス全ての電源を入れます。

注意：
1. この手順を省略しないでください。適切に接地することで、電源サージや静電気によるユニットの破損を防止することができます。
2. 詳細については、ユーザマニュアルをご覧ください。
3. 電源冗長性を確保するには、二次電源モジュールを別途購入する必要があります。

Ⓒ 操作

VM3250 は、フロントパネルのプッシュボタンでローカルから操作、もしくは、Web コンソールまたは RS-232/RS-422/RS-485 シリアル通信を通じてシリアルコントローラ / コンピュータでリモートから操作することができます。

フロントパネルのプッシュボタン

- フロントパネルからシステム設定にアクセスするには、数字プッシュボタンを使用して、デフォルトパスワード **1234** を入力します。
- 出力への A/V 入力割り当てを設定するには：
  1. 設定したい入力の**入力プッシュボタン**を押します。この入力ライトが点灯して、割り当てられている出力の**出力プッシュボタン**が表示されます。
  2. 出力に入力を割り当てるには、対応する出力の**出力プッシュボタン**を押します。その設定が成功すると、出力プッシュボタンが点灯します。
  3. 出力への割り当てを解除するには、対応する出力の出力プッシュボタンを押します。入力の割り当てが解除されると、出力プッシュボタンが暗くなります。

注意： デフォルトでは、入力の音声とビデオのシグナルは、個別ではなく、同時に切り換わります。音声とビデオのソースを個別に設定するには、**Audio** と **Video のプッシュボタン**を使用します。

- システム設定にアクセスするには、**Menu** プッシュボタンを押します。

Web インターフェイス

Web インターフェイスにより、プロファイルスケジュールやユーザアカウントなど、高度なシステム設定にアクセスすることができます。VM3250 には、同時に 16 人までのユーザからログインできます。初めて Web インターフェイスにアクセスするには、次の情報を使用します。

- デフォルト IP アドレス：192.168.0.60
- デフォルトのユーザ名 / パスワード： administrator/password

Ⓐ 개요

전면

1. LCD 디스플레이
2. 기능 푸시 버튼
3. 입력 푸시 버튼 (1−32)
4. 출력 푸시 버튼 (1−32)
5. 알람 LED
6. 보조 전원 LED
7. 주요 전원 LED
8. 손잡이
9. 오목한 손잡이
10. 케이블 스트랩

후면

1. 전원 스위치
2. RS−485/RS−422 시리얼 포트
3. 이더넷 포트
4. RS−232 시리얼 포트
5. 주요 전원 공급
6. 보조 전원 슬롯
7. 접지 단자
8. 출력 보드 슬롯
9. 입력 보드 슬롯

Ⓑ 하드웨어 설치

설치 다이어그램을 참조하여 다음 단계에 따라 VM3250 을 안전하게 설치하십시오 .

1. 접지 배선을 사용해 한쪽 끝을 접지 단자에 , 다른 한쪽 끝을 올바르게 접지된 물체에 연결해 장치를 접지합니다 .[1]
2. VM3250 에 입력 및 출력 보드를 설치합니다 .[2]
   - a. 설치하려는 입력 / 출력 보드의 덮개에 있는 나사를 풀어 덮개를 분리합니다 .
   - b. 입력 / 출력 보드를 슬롯에 슬라이드해 넣은 후 나사를 사용해 보드를 조입니다 .
   - c. 2a 에서 2c 의 단계를 반복해 모든 입력 / 출력 보드를 설치합니다 .
3. A/V 소스 장치를 설치한 입력 보드의 비디오 및 오디오 포트에 연결합니다 .
4. 비디오 디스플레이 장치를 설치한 출력 보드의 비디오 포트에 연결합니다 .
5. (선택 사항) 스피커 / 오디오 출력 장치를 설치한 출력 보드의 오디오 포트에 연결합니다 .
6. (선택 사항) 시리얼 신호를 통해 여러 대의 VM3250 을 제어하려면 시리얼 케이블을 사용하여 컴퓨터 또는 시리얼 제어 장비를 VM3250 의 RS−485/RS−422 시리얼 포트 (암) 에 연결합니다 . 이러한 연결에는 제공된 터미널 블록 커넥터를 사용하십시오 .
7. (선택 사항) 웹 GUI 를 통해 VM3250 을 원격으로 작동하려면 이더넷 케이블을 사용해 VM3250 의 이더넷 포트를 네트워크에 연결합니다 .
8. (선택 사항) 시리얼 신호를 통해 VM3250 을 제어하려면 적절한 시리얼 케이블을 사용해 컴퓨터 또는 시리얼 제어 장비를 VM3250 의 RS−232 시리얼 포트 (암) 에 연결합니다 .
9. 제공된 전원 코드를 VM3250 의 주요 전원 소켓에 꽂은 후 전원을 꽂습니다 .
10. (선택 사항) 전원을 이중화하는 경우 보조 전원 모듈을 보조 전원 슬롯에 꽂습니다 .[3]
11. 설치하는 모든 연결 장치를 접지합니다 .
12. VM3250 과 설치하는 모든 장치의 전원을 켭니다 .

주의 :
1. 이 단계는 생략하지 마십시오 . 올바른 접지는 전원 서지 또는 정전기로부터 제품이 손상되지 않도록 방지합니다 .
2. 자세한 내용은 사용자 설명서를 참조하십시오 .
3. 전원을 이중화하려면 보조 전원 모듈을 구매하십시오 .

Ⓒ 작동 방법

VM3250 은 전면 패널 푸시 버튼을 통해 로컬에서 작동하는 한편 RS−232/RS−422/RS−485 시리얼 신호를 통해 웹 GUI 또는 시리얼 제어 장비 / 컴퓨터로 원격에서 작동할 수 있습니다 .

전면 패널 푸시 버튼

- 전면 패널을 통해 시스템 설정에 접속하려면 숫자 푸시 버튼을 사용해 기본 설정된 비밀번호 **1234** 를 누릅니다 .
- 출력에 A/V 입력 할당 작업을 구성하려면 다음을 수행합니다 :
  1. 구성하려는 입력의 **입력 푸시 버튼**을 누릅니다 . **출력 푸시 버튼**에 출력이 배정되면 해당 입력에 불이 켜집니다 .
  2. 입력을 출력에 할당하려면 원하는 출력에 해당하는 **출력 푸시 버튼**을 누릅니다 . 출력 푸시 버튼에 불이 켜지면 구성이 성공적으로 완료된 것입니다 .
  3. 출력에 할당된 작업을 취소하려면 해당 출력의 출력 푸시 버튼을 누릅니다 . 출력 푸시 버튼이 어두워지면 입력이 할당되지 않은 것입니다 .

주의 : 입력의 오디오 및 비디오 신호는 개별적으로 전환되지 않고 함께 전환되도록 기본 설정되어 있습니다 . 오디오 및 비디오 소스를 개별 구성하려면 **Audio** 및 **Video** 푸시 버튼을 사용하십시오 .

- 시스템 설정에 접속하려면 **Menu** 푸시 버튼을 누르십시오 .

웹 GUI

웹 GUI 를 사용하면 프로파일 스케줄 및 사용자 계정과 같은 고급 시스템 설정에 접속할 수 있습니다 . VM3250 은 최대 16 개의 동시 로그인을 지원합니다 . 웹 GUI 에 처음 접속할 경우 다음 정보를 사용하십시오 .

- 기본 설정된 IP 주소 : 192.168.0.60
- 기본 설정된 사용자 이름 / 비밀번호 : administrator/password

Ⓐ 概览

前视图

1. LCD 显示屏
2. 功能按钮
3. 输入按钮 (1-32)
4. 输出按钮 (1-32)
5. 警报 LED
6. 冗余电源 LED
7. 主电源 LED
8. 手柄
9. 嵌入式手柄
10. 线缆扎带

后视图

1. 电源开关
2. RS-485/RS-422 串口
3. 以太网端口
4. RS-232 串口
5. 主电源
6. 冗余电源插槽
7. 接地端子
8. 输出板插槽
9. 输入板插槽

Ⓑ 硬件安装

请参考安装图并按照以下步骤安全地安装 VM3250。

1. 将接地线的一端连接到接地端子，将另一端连接到合适的接地物体，以将装置接地。[1]
2. 将输入和输出板安装到 VM3250。[2]
   - a. 拧开要安装的输入 / 输出板护盖上的螺丝并卸下护盖。
   - b. 将输入 / 输出板滑入插槽并将螺丝紧固在板上。
   - c. 重复步骤 2a 至 2c 以安装所有 I/O 板。
3. 将 A/V 信号源设备连接到已安装输入板上的视频与音频端口。
4. 将视频显示设备连接到已安装输出板上的视频端口。
5. （可选）将音箱 / 音频输出设备连接到已安装输出板上的音频端口。
6. （可选）如需通过串口通信控制多台 VM3250 装置，请使用合适的串口线缆将计算机或串口控制器连接到 VM3250 的凹式 RS-485/RS-422 串口。使用随附的接线端子连接器进行该连接。
7. （可选）如需通过 web 用户界面远程操作 VM3250，请使用以太网线缆将 VM3250 的以太网端口连接到网络。
8. （可选）如需通过串口通信控制 VM3250，请使用合适的串口线缆将计算机或串口控制器连接到 VM3250 的凹式 RS-232 串口。
9. 将随附的电源线插入 VM3250 的主电源插孔，然后插入电源。
10. （可选）如需使用冗余电源，请将第二组电源模块插入冗余电源插槽。[3]
11. 将所有已连接的设备接地。
12. 打开 VM3250 和所有已连接设备的电源。

注意：
1. 切勿省略该步骤。正确的接地有助于防止电涌或静电损坏设备。
2. 请参阅用户手册了解完整的详细信息。
3. 可购买辅助电源模块以实现电源冗余。

Ⓒ 操作

VM3250 可通过前面板按钮进行本机操作，或通过网络控制台或 RS-232/RS-422/RS-485 串口通信连接串口控制器 / 计算机进行远程操作。

前面板按钮

- 如需通过前面板进行系统设置，请使用数字按钮输入默认密码 1234。
- 如需对 A/V 输入与输出之间的分配进行配置，请执行以下操作：
  1. 按下待配置输入所对应的**输入按钮**。则该输入已分配的输出所对应的**输出按钮**会点亮。
  2. 要将该输入分配给某个输出，请按相应输出所对应的**输出按钮**。输出按钮点亮表示配置成功。
  3. 如需取消为某个输出分配的输入，请按与该输出对应的输出按钮。输出按钮变暗表示该输入不再分配给此输出。

注意： 默认情况下，输入端上的音频与视频信号会一起切换而不是个别切换。如需单独配置音频与视频源，请使用 **Audio** 和 **Video 按钮**。

- 如需访问系统设置，请按 **Menu 按钮**。

Web 用户界面

可通过 web 用户界面访问高级系统设置，如配置文件计划表和用户账户。VM3250 支持多达 16 个同时登录。首次访问 web 用户界面时请采用以下配置。

- 默认 IP 地址：192.168.0.60
- 默认用户名 / 密码：administrator/password

Ⓐ 硬體檢視

前視圖

1. LCD 顯示螢幕
2. 功能按鈕
3. 輸入埠按鈕 (1-32)
4. 輸出埠按鈕 (1-32)
5. 警報 LED 指示燈
6. 備援電源 LED 指示燈
7. 主電源 LED 指示燈
8. 把手
9. 嵌入式把手
10. 束線帶

後視圖

1. 電源開關
2. RS-485/RS-422 序列埠
3. 乙太網路埠
4. RS-232 序列埠
5. 主電源
6. 備援電源插槽
7. 接地端子
8. 輸出板卡插槽
9. 輸入板卡插槽

Ⓑ 硬體安裝

請參考安裝圖並按照以下步驟安全地安裝 VM3250。

1. 將接地線的一端連接到接地端子，另一端連接到合適的接地物體，以將本設備接地。[1]
2. 將輸入和輸出板卡安裝至 VM3250。[2]
   - a. 將欲安裝的輸入 / 輸出板卡所在插槽護蓋上的螺絲旋鬆並卸下護蓋。
   - b. 將輸入 / 輸出板卡滑入插槽並將螺絲旋緊固定。
   - c. 重複步驟 2a 至 2c 的步驟以安裝所有 I/O 板卡。
3. 將 A/V 來源裝置連接到已安裝的輸入板卡上的視訊 / 音訊連接埠。
4. 將視訊顯示裝置連接到已安裝的輸出板卡上的視訊連接埠。
5. （可選）將揚聲器 / 音訊輸出裝置連接到已安裝的輸出板卡上的音訊連接埠。
6. （可選）如需透過序列通訊控制多台 VM3250 設備，請使用合適的序列線材將電腦或序列控制器連接到 VM3250 的母頭 RS-485/RS-422 序列埠。請使用隨附的接線端子連接器進行連接。
7. （可選）如需透過 web 使用者介面遠端操作 VM3250，請使用乙太網路線將 VM3250 的乙太網路埠連接到網路。
8. （可選）如需透過序列通訊控制 VM3250，請使用合適的序列線材將電腦或序列控制器連接到 VM3250 的母頭 RS-232 序列埠。
9. 將隨附的電源線插入 VM3250 的主電源插孔，然後插入電源。
10. （可選）如需使用備援電源，請將第二個電源模組插入備援電源插槽。[3]
11. 將所有已連接的設備接地。
12. 打開 VM3250 和所有已連接設備的電源。

注意：
1. 切勿省略此步驟。正確的接地有助於防止突波或靜電損壞設備。
2. 詳細資訊請參閱使用手冊。
3. 若需裝設備援電源，可購買第二個電源模組。

Ⓒ 操作

VM3250 可透過前面板按鈕進行本機操作，或是透過網路控制台或 RS-232/RS-422/RS-485 序列通訊連接序列控制器 / 電腦進行遠端操作。

前面板按鈕

- 如需透過前面板進行系統設定，請使用數字按鈕輸入預設密碼 1234。
- 如需對 A/V 輸入與輸出之間的分配進行配置，請執行以下操作：
  1. 按下待配置的輸入埠所對應的**輸入埠按鈕**。該輸入埠已設定對應的**輸出埠按鈕**會亮燈。
  2. 若要將該輸入源指定給某個輸出埠，請按相應輸出埠所對應的**輸出埠按鈕**。輸出埠按鈕亮燈表示配置成功。
  3. 如需刪除某個輸出埠與該輸入埠的連結關係，請按與該輸出埠對應的輸出埠按鈕。輸出按鈕變暗表示該輸入埠不再分配給此輸出埠。

注意：